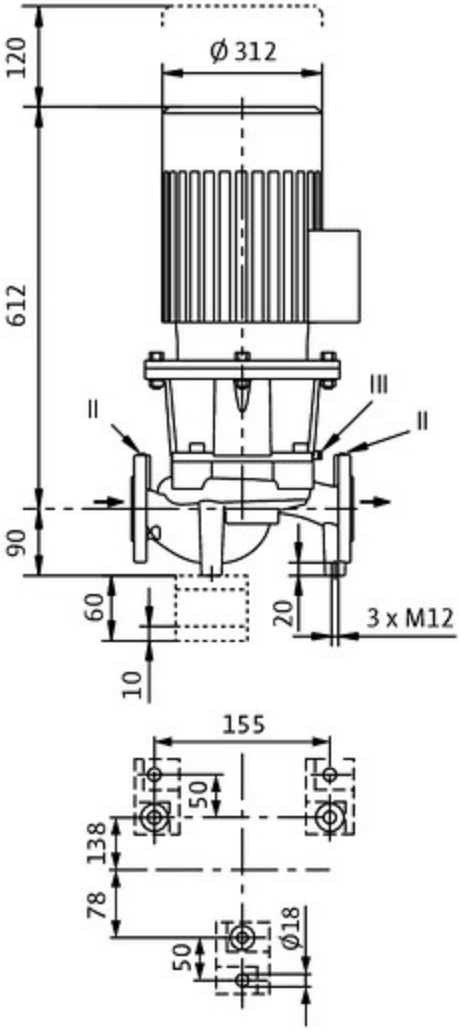
120
Ø 312
612
90
60
10
20
3 x M12
155
50
138
78
50
Ø18

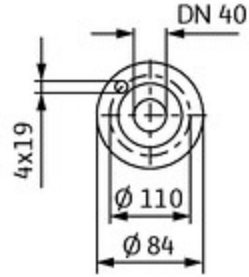
DN 40
4x19
Ø 110
Ø 84

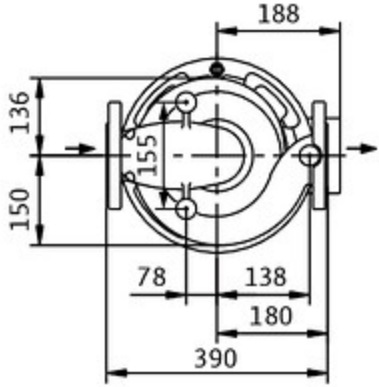
188
136
155
150
78
138
180
390